FESTOR

BRAMA SZYBKOBIEŻNA

FESTOR ZIP



INSTRUKCJA OBSŁUGI I MONTAŻU

REV 10/2025

Rzeszów, ul. Wareńczyka 66

FESTOR.PL

SPIS TREŚCI

WYMOGI BEZPIECZEŃSTWA 3
ZESTAW PODSTAWOWY BRAMY ZIP 4
INSTALACJA ZESTAW STANDARDOWY ZIP 5
BRAMA ZIP 6
INSTALACJA ZESTAW STANDARDOWY ZIP 7
PIERWSZE URUCHOMIENIE 9
OBSŁUGA AWARYJNA 11

WYMOGI BEZPIECZEŃSTWA

Szanowny Kliencie,

Dziękujemy za zaufanie i zakup naszej bramy. Produkt został wykonany zgodnie z obowiązującymi normami bezpieczeństwa Unii Europejskiej.

Do bramy oferujemy kompatybilne i przetestowane akcesoria, które zapewniają jej prawidłowe działanie. Używanie nieoryginalnych części lub dodatków może negatywnie wpłynąć na funkcjonalność bramy oraz zmniejszyć bezpieczeństwo jej użytkowania. Wszelkie modyfikacje powinny być wcześniej skonsultowane z producentem lub autoryzowanym dystrybutorem, a ich montaż powinien być przeprowadzony wyłącznie przez wykwalifikowanego instalatora. Prosimy również o sprawdzenie, czy produkt nie został uszkodzony w transporcie.

	Niniejsza instrukcja montażu jest przeznaczona wyłącznie dla osób posiadających odpowiednie kwalifikacje zawodowe. Wszelkie prace związane z instalacją, podłączeniem do sieci elektrycznej oraz regulacją urządzenia muszą być przeprowadzane zgodnie z obowiązującymi normami i przepisami prawa. Nieprawidłowe wykonanie montażu może stanowić zagrożenie dla bezpieczeństwa użytkowników. Opakowania po produkcie (takie jak drewno, tworzywa sztuczne, styropian, folie itp.) należy segregować zgodnie z zasadami gospodarowania odpadami. Materiałów tych nie wolno pozostawiać w miejscach dostępnych dla dzieci, gdyż mogą one stanowić potencjalne niebezpieczeństwo.
	Przed podłączeniem urządzenia do sieci elektrycznej należy sprawdzić, czy parametry podane na tabliczce znamionowej silnika oraz centrali sterującej są zgodne z napięciem zasilającym. W instalacji zasilającej należy przewidzieć odpowiedni wyłącznik lub rozłącznik. Dodatkowo, przed układem elektrycznym powinno znaleźć się zabezpieczenie nadprądowe oraz wyłącznik różnicowoprądowy, które zapewnią bezpieczne użytkowanie systemu. Centrala sterująca musi być podłączona do sprawnie działającego systemu uziemienia, wykonanego zgodnie z aktualnymi przepisami i normami bezpieczeństwa.

Producent nie ponosi odpowiedzialności za szkody wynikające z montażu elementów, które nie są zgodne z systemem lub nie zostały przez niego zatwierdzone.
Po zakończeniu instalacji, osoba montująca zobowiązana jest do przekazania użytkownikowi wszystkich niezbędnych informacji dotyczących standardowego (automatycznego) oraz awaryjnego użytkowania bramy z napędem, a także do dostarczenia kompletnej instrukcji obsługi.

Uwaga:
Producent zastrzega sobie prawo do wprowadzania zmian technicznych oraz ulepszeń swoich produktów bez wcześniejszego informowania.

KOMPONENTY BRAMY

Prowadnice

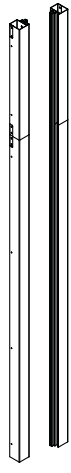

Obudowa górna wraz z płaszczem i silnikiem

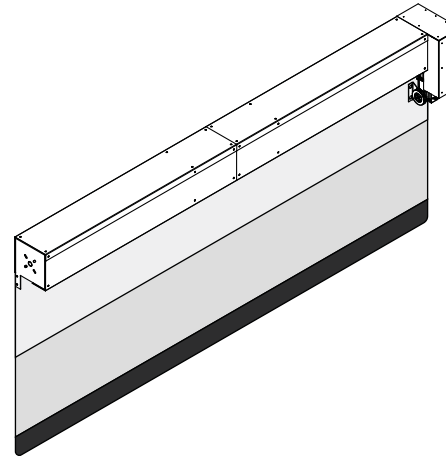

Centrala sterująca

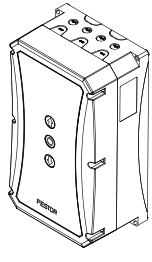

Śruby

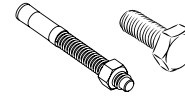

Instrukcja obsługi



FESTOR

ELEMENTY SKŁADOWE BRAMY

1. Płaszcz
2. Zamek
3. Prowadnica zamka
4. Prowadnica
5. Sprężynki naciągowe
6. Wał z płaszczem
7. Podpora montażowa
8. Obudowa silnika
9. Silnik
10. Obudowa wału
11. Centrala sterująca
12. Obciążnik płaszcza
13. Bariera świetlna

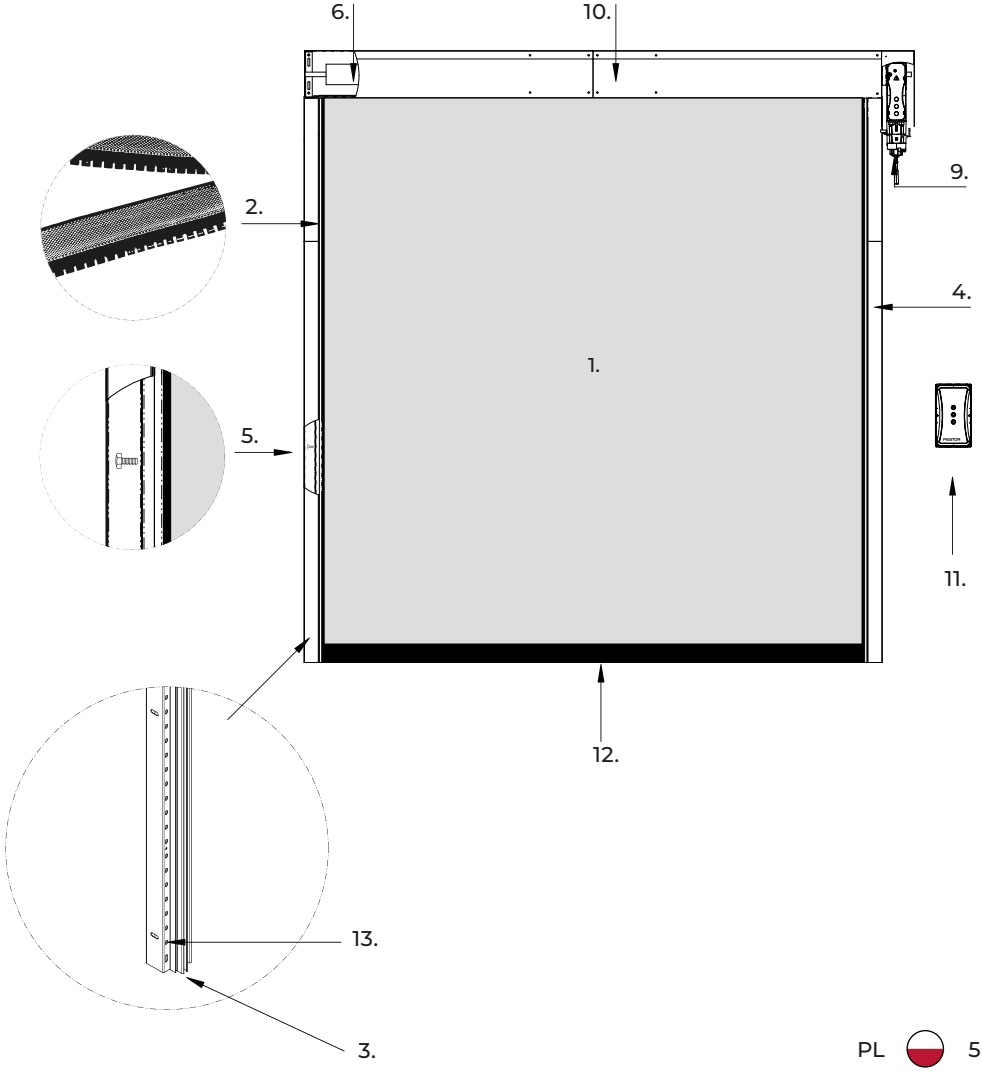

WYMIARY - MONTAŻ STANDARDOWY

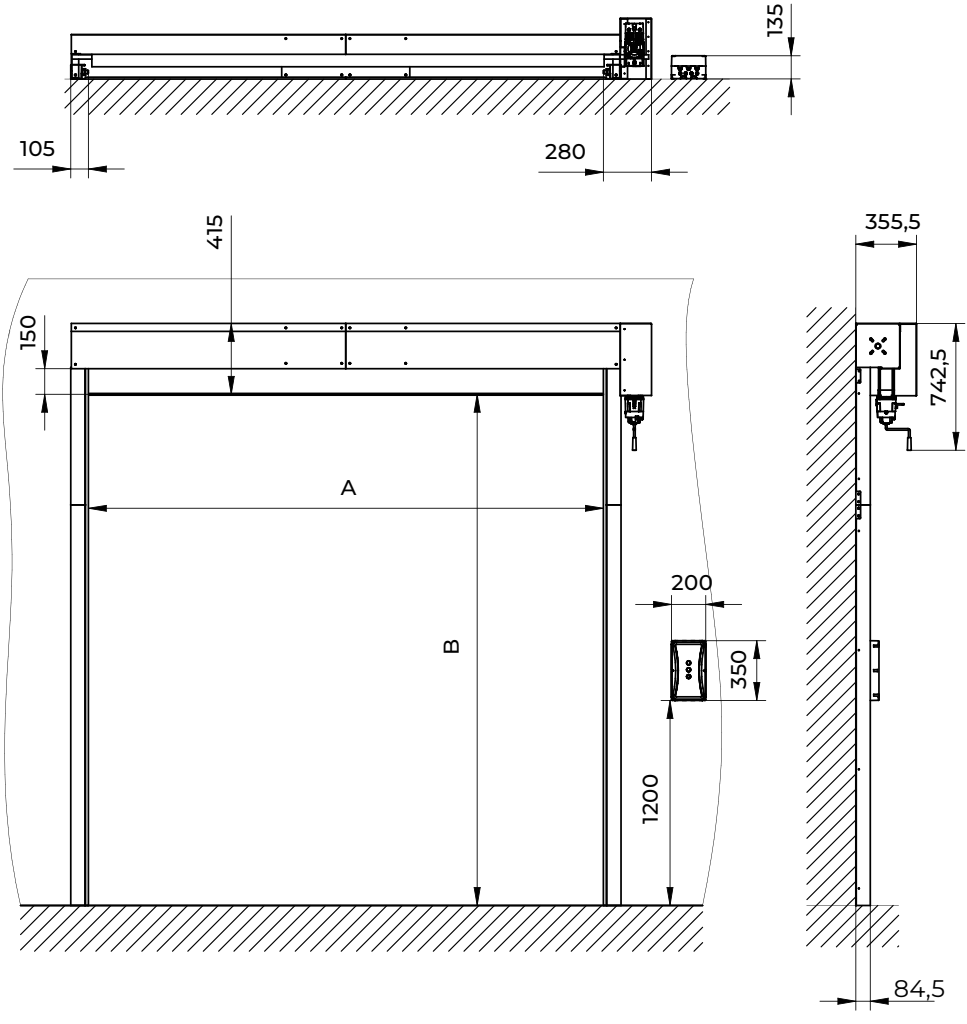

MONTAŻ PROWADNIC I CENTRALI STERUJĄCEJ

1. Wyznacz poziom oraz rozstaw prowadnic zgodnie z rysunkiem montażowym

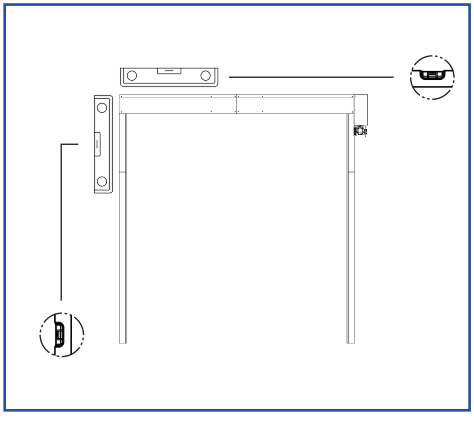

2. Zdejmij front prowadnic

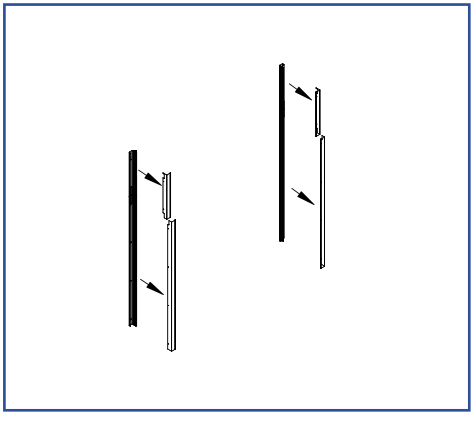

3. Przykręć prowadnice do ściany poprzez otwory montażowe (pamiętaj o zachowaniu pionów i poziomu prowadnic)

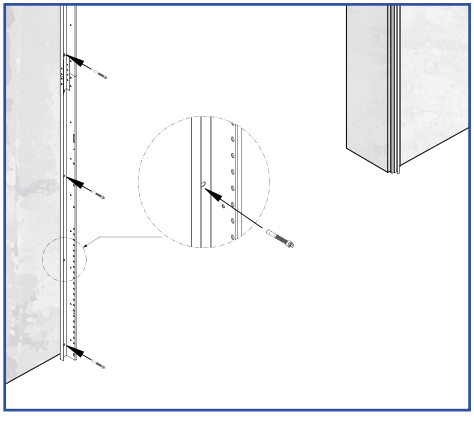

4. Zamontuj centrę sterującą zgodnie z rysunkiem technicznym

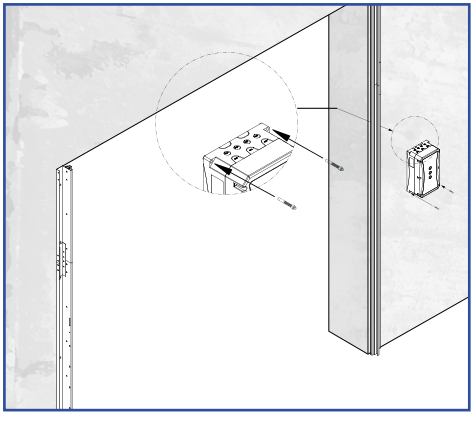

MONTAŻ OBUDOWY WAŁU

1. Zdemontuj obudowę wału oraz silnika

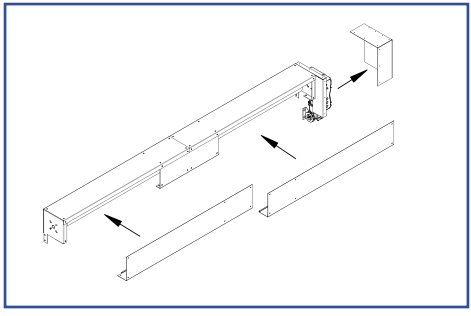

2. Wsuń obudowę wału w prowadnicę

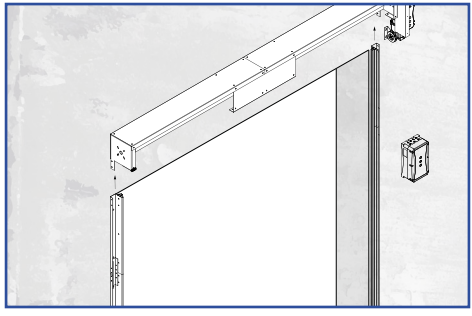

3. Skręć obudowę wału konsoli wraz z prowadnicą

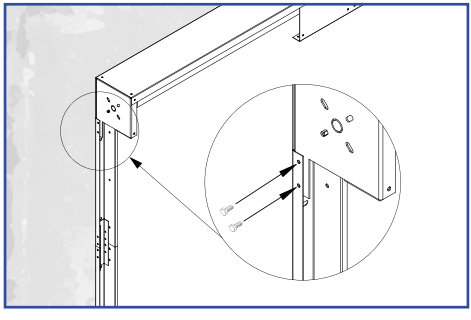

4. Przykręć do ściany obudowę wału poprzez otwory montażowe w podporach montażowych

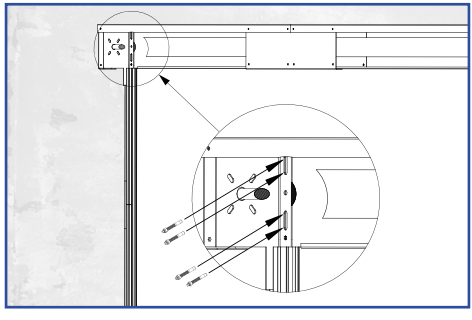

5. Włóż korbę do silnika i kręcąc korbą rozwiń płaszcz na około 20-30 cm. Następnie wprowadź zamek z płaszczem (str. 5, nr. 2) do prowadnicy zamka (str. 5, nr. 3)

6. W razie potrzeby wyreguluj położenie wału poprzez poluzowanie śrub imbusowych na łożyskach, a następnie wyśrodkuj płaszcz względem prowadnic. Po wyśrodkowaniu płaszcza dokręć śruby imbusowe!

7. Poprowadź przewody z silnika i kurtyn świetlnych w prowadnicach do centrali sterującej. Wprowadź przewody dławikami umieszczonym od spodu centrali sterującej

8. Zamknąć prowadnice, obudowę belki wału oraz obudowę silnika

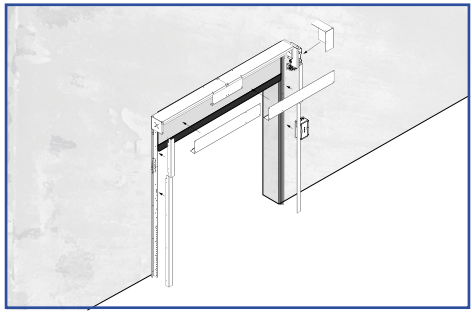

REGULACJA WYŁĄCZNIKÓW KRAŃCOWYCH

1. Opuść ręcznie płaszcz o około 50-70 cm

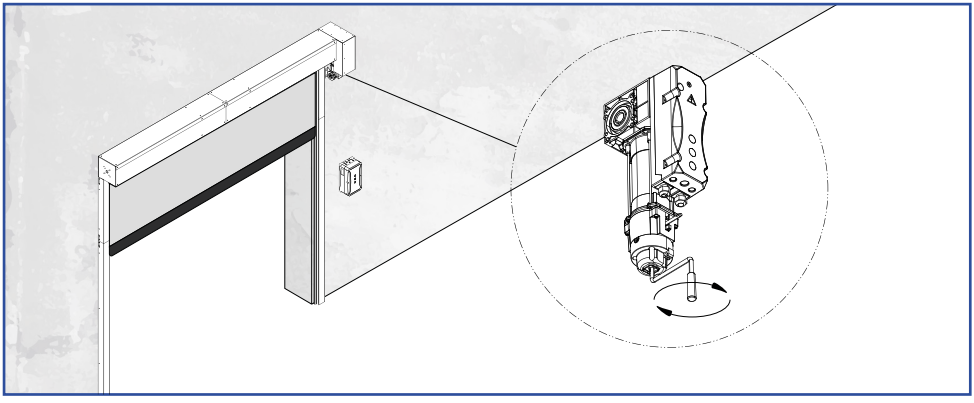

2. Wepnij przewody z silnika i kurtyny świetlnej do centrali zgodnie ze schematem

3. Wepnij wtyczkę do prądu

4. Wykonaj programowanie pozycji krańcowych zgodnie z instrukcją Sommer załączoną do centrali

SKRÓCONA WERSJA PROGRAMOWANIA POZYCJI KRAŃCOWYCH

▶ Sprawdzanie kierunku obrotów (0400)

ⓘ WSKAZÓWKA

Podczas pierwszego uruchomienia należy sprawdzić kierunek obrotów, aby prawidłowo przypisać przyciski OTWORZ / ZAMKN. Czynność ta jest ważną częścią pierwszego uruchomienia. Bazują na niej wszystkie pozostałe czynności.

W przypadku, gdy stosowane są mechaniczne wyłączniki krańcowe, konieczna jest ich aktywacja w punkcie menu 2550 przed sprawdzeniem kierunku pracy.

W tym celu należy ustawić bramę w przybliżeniu pośrodku, między punktami krańcowymi tak, aby zapewnić dostateczną ilość miejsca do sprawdzenia kierunku obrotów. Po wybraniu tego punktu bramę można poruszać tylko przyciskiem ⇧ w pokrywie obudowy. Przycisk ⇧ należy trzymać wciśnięty do momentu, aż sterownik automatycznie ograniczy ruch bramy (ok. 1 s). Jeżeli brama porusza się przy tym w kierunku otwierania, należy to potwierdzić przyciskiem STOP. Jeżeli brama porusza się przy tym w kierunku zamykania, należy nacisnąć przycisk ⇩ jako informację o nieprawidłowym kierunku obrotów. Sterownik umożliwia teraz ponownie ruch bramy przyciskiem ⇧ przy zmienionym kierunku obrotów, teraz w kierunku otwierania bramy. Potwierdzić przyciskiem STOP.

⇧ = > Brama OTWORZ	
PRAWIDLOWY	
NIEPRAWIDLOWY	0400

Jeżeli kierunek obrotów był prawidłowy: Potwierdź przyciskiem STOP

Jeżeli kierunek obrotów był nieprwidłowy: ⇩ nacisnąć

PIERWSZE URUCHOMIENIE

FESTOR

Ustawianie pozycji krańcowych (0500) (za pośr. mechanicznego wyłącznika krańcowego)

WSKAZÓWKA

Mechaniczne włączniki krańcowe należy aktywować w menu serwisowym (punkt menu 2500).

WSKAZÓWKA

Sterownik prowadzi automatycznie do punktu "POZYCJA KRAŃCOWA DOLNA".

WSKAZÓWKA

Potwierdzenie ustawień włączników krańcowych na sterowniku jest możliwe tylko wtedy, gdy zadziałają mechaniczne włączniki danej pozycji krańcowej.



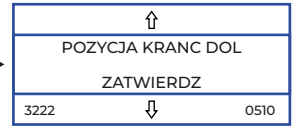

1. Przejdź do pozycji przyciskami ⇧⇩
2. Ustaw mechaniczne wyłączniki krańcowe oraz wyłączniki krańcowe bezpieczeństwa dla pozycji górnej
3. Potwierdź przyciskiem STOP

1. Przejdź do pozycji przyciskami ⇧⇩
2. Ustaw mechaniczne wyłączniki krańcowe oraz wyłączniki krańcowe bezpieczeństwa dla pozycji dolnej
3. Potwierdź przyciskiem STOP

Ustawianie pozycji krańcowych (0500) (za pośr. enkodera)

WSKAZÓWKA

Położenia krańcowe można również skorygować później korzystając z ustawienia precyzyjnego (punkt menu 600).

WSKAZÓWKA

Sterownik prowadzi automatycznie do punktu "POZYCJA KRAŃCOWA DOLNA".



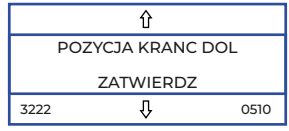

1. Przejdź do żądanej pozycji przyciskami ⇧⇩
2. Potwierdź przyciskiem STOP

Precyzyjne ustawianie pozycji krańcowych (0600) (za pośr. enkodera)

WSKAZÓWKA

Po uruchomieniu urządzenia w tym punkcie można dokładnie ustawić pozycje krańcowe.

WSKAZÓWKA

Każdorazowo można dokonać ustawienia o maks. 50 inkrementów w obydwu kierunkach.

WSKAZÓWKA

Podczas precyzyjnego ustawiania pozycji krańcowych brama nie porusza się!

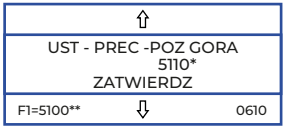

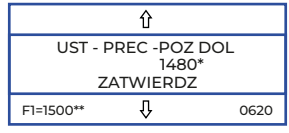

1. Zmień wartości przyciskami ⇧⇩
2. Potwierdź przyciskiem STOP

* Nowa pozycja
** Aktualna pozycja

Korekta dobiegu

Sterownik jest wyposażony w funkcję automatycznej korekty pozycji. W przypadku wystąpienia w bramie zmian w dobiegu, np. wskutek wahań temperatury, zmiany naciągu sprężyny w bramach segmentowych lub oporów ruchu wskutek uszkodzeń mechanicznych, sterownik automatycznie koryguje drogę zatrzymania do raz ustawionej pozycji. Pierwsza korekta odbywa się w ciągu pierwszych 2–3 dni pełnych cykli pracy bramy po ustawieniu położeń krańcowych.

WSKAZÓWKA

- Po ustawieniu położeń krańcowych podczas pierwszego przesuwu położenie krańcowe celowo nie jest osiągane!
- Wszelkie funkcje, które odnoszą się do pozycji krańcowych (automatyczne zamykanie, przełączanie przekaźnika itd.), nie są aktywne do zakończenia korekty dobiegu!

OTWIERANIE/ZAMYKANIE

1. Wprowadź korbę w wyznaczone miejsce na silniku,
następnie poprzez ruch w odpowiednim kierunku opuść lub podnieś płaszcz bramy.

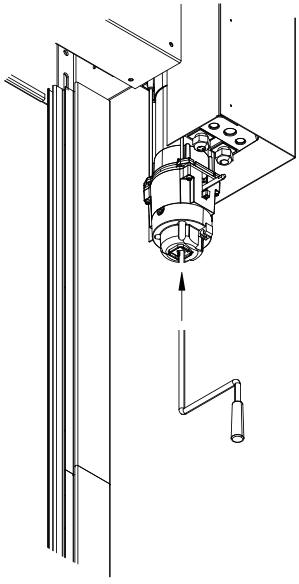

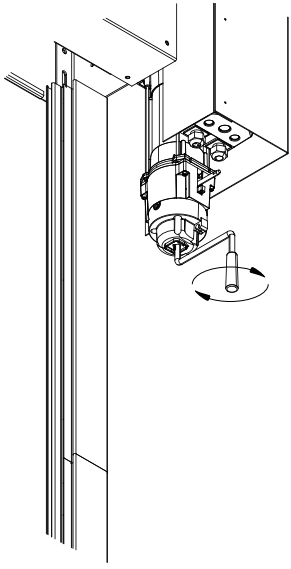



ul. Wareńczyka 66, 36-612 Rzeszów +48 794 320 011 biuro@festor.pl

festor.pl festor.bramy festorbramy FestorElastyczneRozwiazania